電動ガンプラス G36C+ PLUS パーツリスト

下記パーツリストに記載されているパーツをお求めの方は、P04 をご参照の上、当社パーツ係までお申し込みください。

※パーツや価格は予告なく変更する場合がありますので、ご了承ください。

⚠ G36C プラス専用パーツは初回生産の都合上、4ヶ月くらいの間、修理対応のみの受注に限らせていただきます。予めご了承ください。

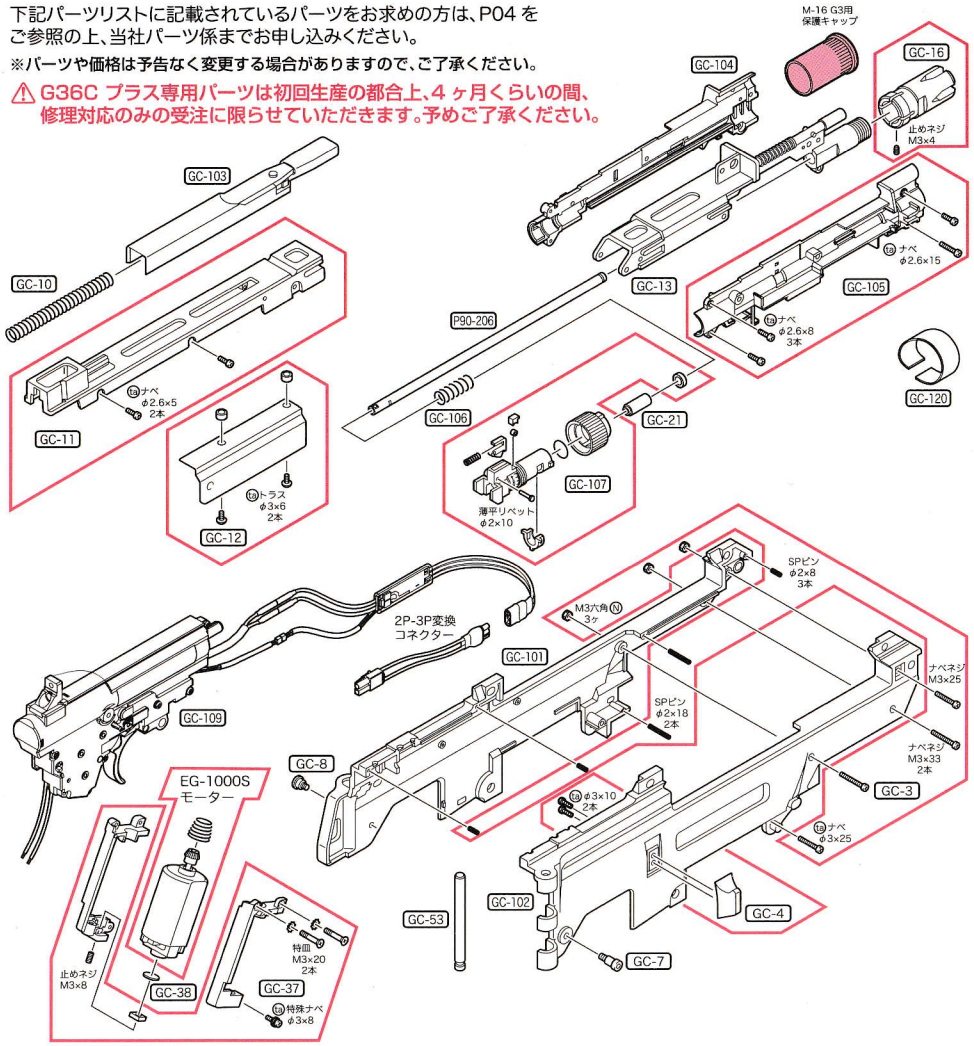

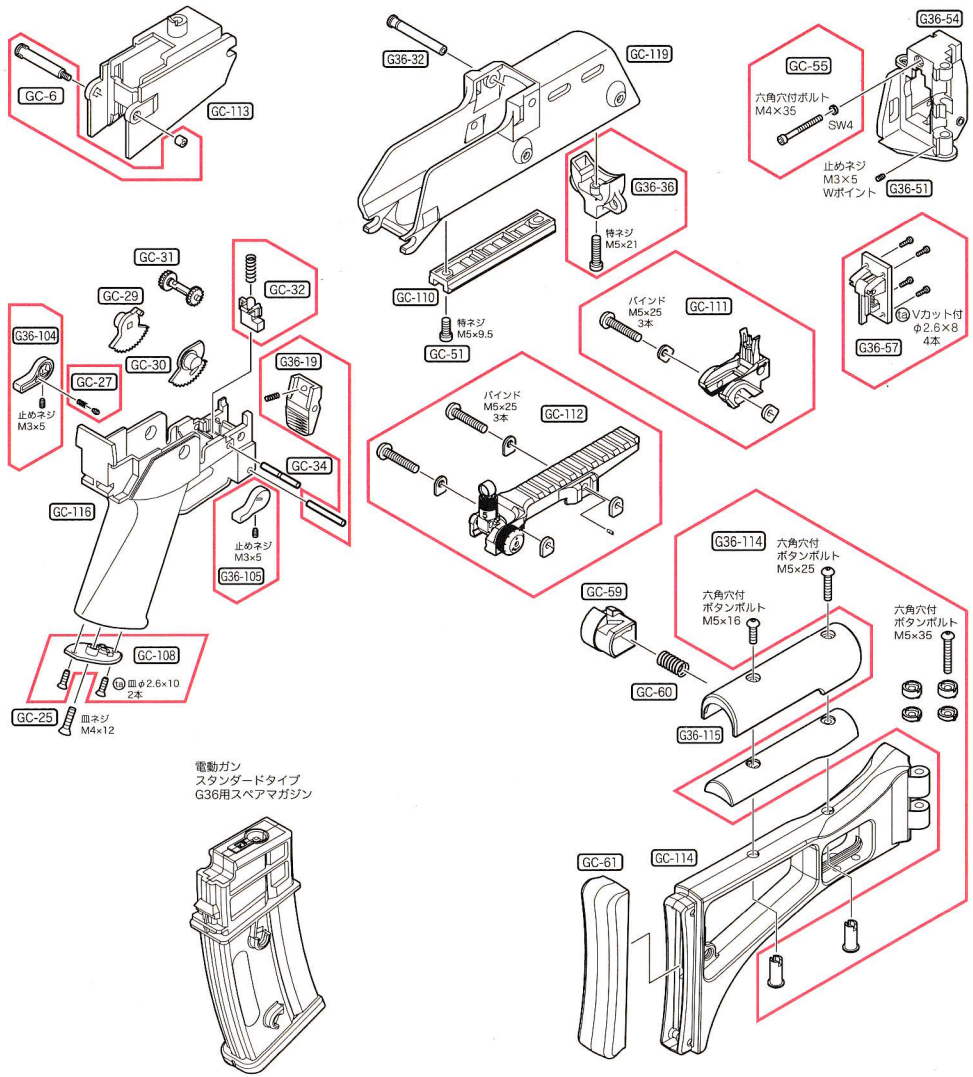

電動ガン
スタンダードタイプ
G36用スペアマガジン

⚠ 時期により、パーツの在庫が不足している場合があります。あらかじめご了承ください。

No.	パーツ名	価格	送料
GC-101	アッパーレシーバー左(塗装済)	1,430	○
GC-102	アッパーレシーバー右(塗装済)	1,430	○
GC-3	アッパーレシーバー・ネジセット	550	120
GC-4	ストックロックリブセット(ネジ2本付)	495	120
GC-113	G36Cマガジンハウジング	1,980	☆
GC-6	フレームロックピンセット(ダイカスト・黒染)	440	120
GC-7	ロックピンダミーネジA(ダイカスト・黒染)	220	120
GC-8	ロックピンダミーネジB(ダイカスト・黒染)	220	120
GC-103	コッキングレバーAssy(塗装、組み立て済)	1,320	350
GC-10	ボルトキャリアスプリング	220	120
GC-11	コッキングプレート(塗装済、ネジ2本付)	1,980	350
GC-12	ダミーボルト(塗装済・ネジ、スペーサー付)	660	350
GC-13	バレル基部(ダイカスト・黒染)	2,420	350
GC-104	バレルホルダー左	550	350
GC-105	バレルホルダー右(ネジ付)	605	350
GC-16	フラッシュハイダー(ダイカスト・黒染、ネジ付)	880	140

No.	パーツ名	価格	送料
GC-106	バレルスプリング	165	120
P90-206	ホップアップ真鍮バレル(Oリング φ6×1)セット	4,180	☆
GC-21	ホップアップチャンバーパッキン	330	120
GC-107	ホップアップチャンバーパーツセット	2,750	120
GC-108	グリップ底板(ネジ2本付)	495	120
GC-25	メカBOX押さえネジ(M4×12)	110	120
GC-27	セレクタークリックピンセット	110	120
GC-29	セレクターギア左(ダイカスト・黒染)	495	120
GC-30	セレクターギア右(ダイカスト・黒染)	495	120
GC-31	連結ギア	440	120
GC-32	ボルトキャッチセット	220	120
G36-19	マガジンキャッチ(シャフト・バネ付)	385	120
GC-34	レシーバーシャフト(溝付)	220	120
GC-109	G36Cプラス用メカBOXアッセンブル	30,800	☆
GC-37	G36C用モーターホルダーセット	1,320	350
GC-38	ネジ受けプレート	33	120

No.	パーツ名	価格	送料
G36-32	ロックピン(バネ付)	440	120
GC-114	G36Cフォールディングストック	5,500	○
G36-104	G36Cセレクターレバー左(止めネジ付)	495	120
G36-105	G36Cセレクターレバー右(止めネジ付)	495	120
GC-116	G36Cロアレシーバー(耐熱ABS・スタンプ済)	4,180	☆
GC-119	G36Cハンドガード	5,060	☆
G36-36	フロントスリングポイント(ネジ付き)	550	140
GC-110	アンダーマウントレール(ダイカスト・黒染)	660	140
GC-51	アンダーマウントレイルスクリュー	110	120
GC-53	ストックヒンジシャフト	385	120
GC-54	ストック基部【ダイカスト・黒染)	1,760	350
GC-55	メカBOXストッパースクリュー(SPワッシャー付)	220	120
G36-51	ストックシャフトストッパーネジ	110	120
GC-57	ストックロックレバーAss`y	1,320	350
GC-59	ストックロックボタン(ダイカスト・黒染)	825	350
GC-60	ロックボタンスプリング	165	120

No.	パーツ名	価格	送料
GC-61	バットプレート(特殊ラバー)	1,045	350
G36-114	G36Cチークピースライザー(スペーサー付)	990	350
G36-115	チークピース	770	350
GC-111	KACタイプ　G36フロントサイト	3,300	☆
GC-112	KACタイプ　G36 20mmミディアムレイルリアサイト	4,400	☆
GC-120	バッテリー用面ファスナー	110	120
	G36チャージャーセット	440	○
	クリーニングロッド	220	◇
	電動G36用スペアマガジン	3,080	☆
	電動G36用470連射マガジン	3,960	☆
	M-16　G3用保護キャップ	110	120
	2P-3P変換コネクター	1,650	120
	EG-1000Sモーター	3,850	☆
	サイトアジャストツール	165	120
	六角レンチ(3.0mm)	165	120

※パーツリストの価格は税込み価格です。

☆:ゆうパック60サイズ　○:ゆうパック80サイズ　◇:ゆうパック100サイズ